Pistola para productos en pasta AC-85-P con arresto de aire - Vista general

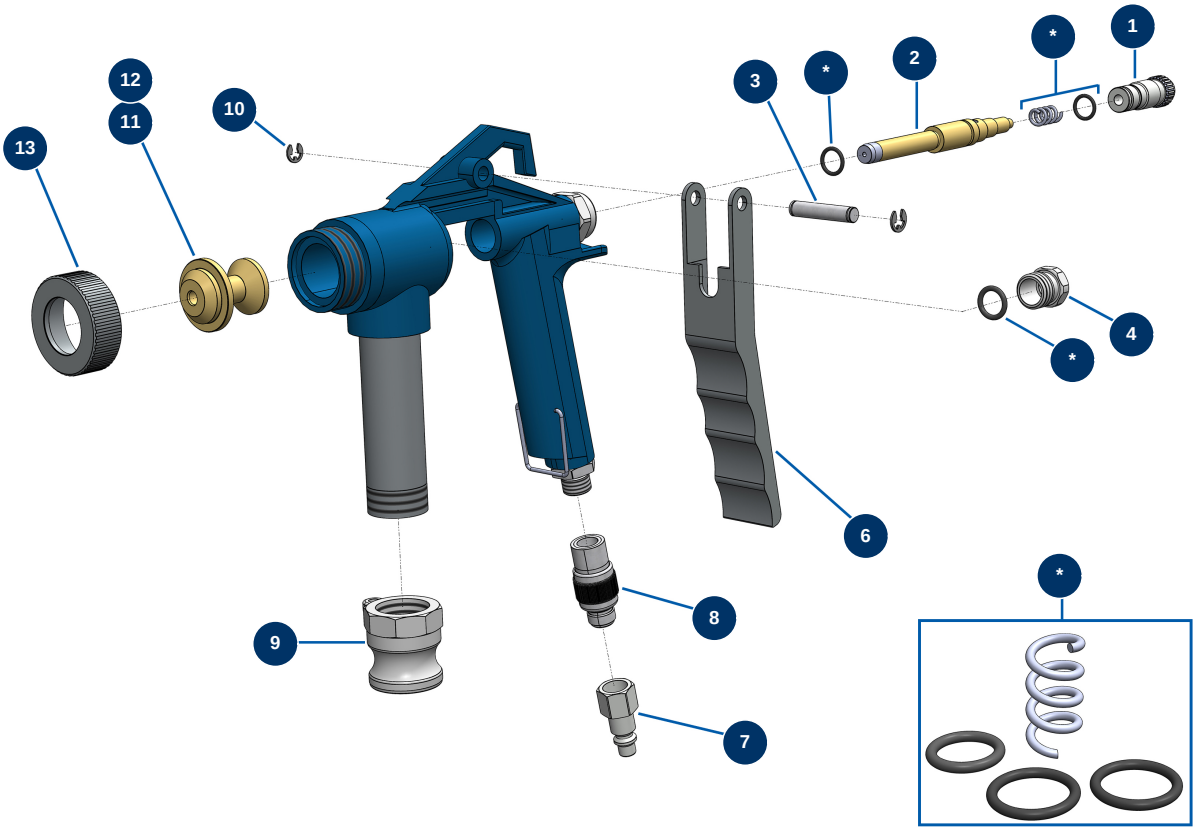

Détails des pièces

Pos.	Référence	Désignation
*	70291	Paquete juntas pistola AC-50-G y AC-65-G
*		*
1	70295	Rueda de regulación caudal producto pistola AC-65 y 70
2	AC10610	Aguja Pistola AC 50-G y AC 85-P
3	AC10391	Eje gatillo pistola AC 65, 70 G
4	AC10386	Tuerca prensaestopa pistola AC 65-G
6	AC10394	Gatillo pistola AC 65, 70 G
7	80091	Conexión rápida macho rosca interior 1/4" ø 6
8	20008	Grifo regulación de aire 1/4" M x 1/4" F
9	70081	Adaptador rosca interior 3/4
10	AC10395	Anillo seeger eje gatillo pistola AC 65, 70 G
11	70168	Boquilla pistola AC-50-G & AC-85-P N°6
12	70169	Boquilla de pistola AC-50-G & AC-85-P N°8

Publicado el 13/05/2026. Datos proporcionados a título informativo, no contractuales y sujetos a modificaciones sin previo aviso. En caso de duda, póngase en contacto con nuestros servicios.

Pos.	Référence	Désignation
13	70134	Anillo boquilla pistola AC-65 G

Publicado el 13/05/2026. Datos proporcionados a título informativo, no contractuales y sujetos a modificaciones sin previo aviso. En caso de duda, póngase en contacto con nuestros servicios.