# Vuotasacchi JETPRO 80 -

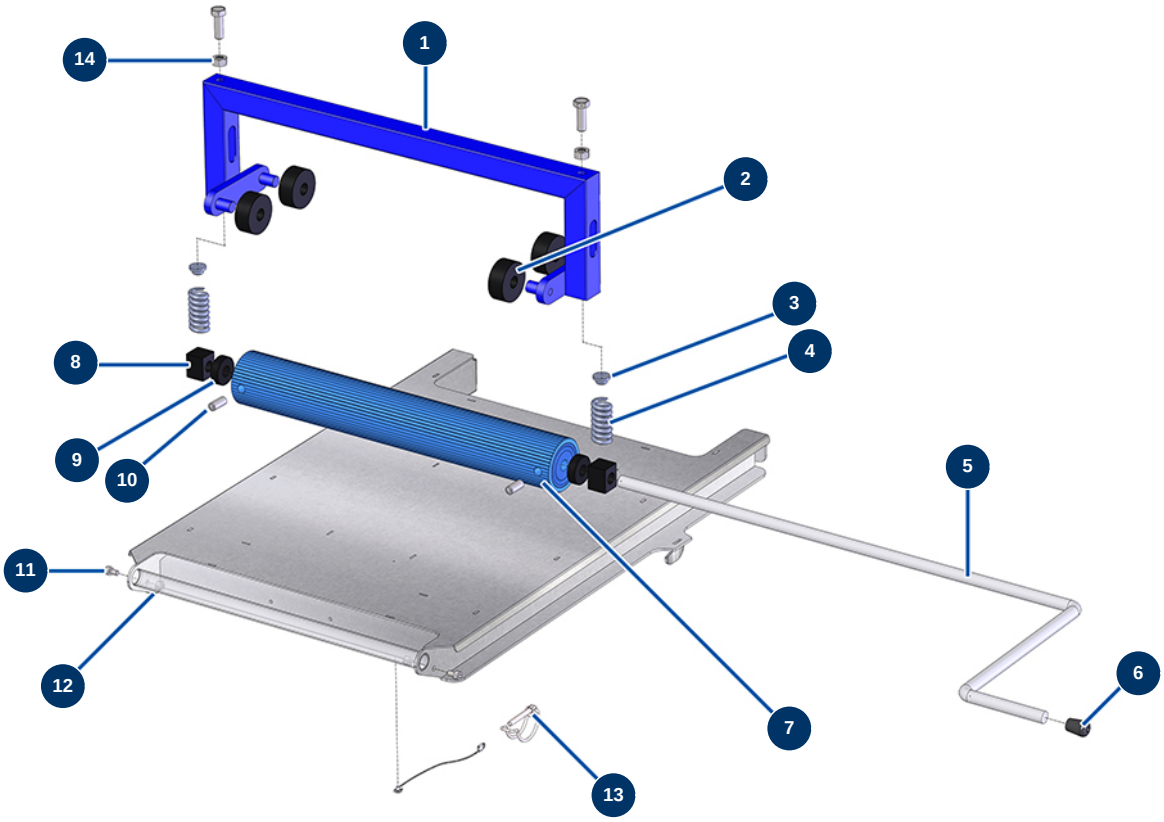


## Détails des pièces

| Pos. | Référence | Désignation |
|---|---|---|
| 1 | 90580 | Staffa vuotasacchi 14 P |
| 2 | 10056 | Rotella vuotasacchi |
| 3 | 10059 | Perno molla vuotasacchi |
| 4 | 10069 | Molla inox vuotasacchi |
| 5 | M10294 | Manovella vuotasacchi JETPRO 80 |
| 6 | 30327 | Estremità in plastica per tubo tondo ø 14 nero |
| 7 | 90462 | Tamburo vuotasacchi 14 P, JETPRO 80 |
| 8 | 10058 | Cuscinetto tamburo vuotasacchi |
| 9 | 10053 | Rondella distanziale vuotasacchi |
| 10 | 80689 | Vite testa cava tamburo vuotasacchi |
| 11 | 90798 | Vite testa cilindrica M6 x 10  - CP 60 |
| 12 | 20004 | Dado M  6 nylstop |
| 13 | 90571 | Spina braccio macchina 24P |

*Edito il 11/10/2026. Le informazioni fornite sono puramente indicative, non contrattuali e soggette a modifiche senza preavviso. In caso di dubbi, contattate i nostri servizi.*

| Pos. | Référence | Désignation |
|---|---|---|
| 14 | 90453 | Dado M 10 |

*Edito il 11/10/2026. Le informazioni fornite sono puramente indicative, non contrattuali e soggette a modifiche senza preavviso. In caso di dubbi, contattate i nostri servizi.*